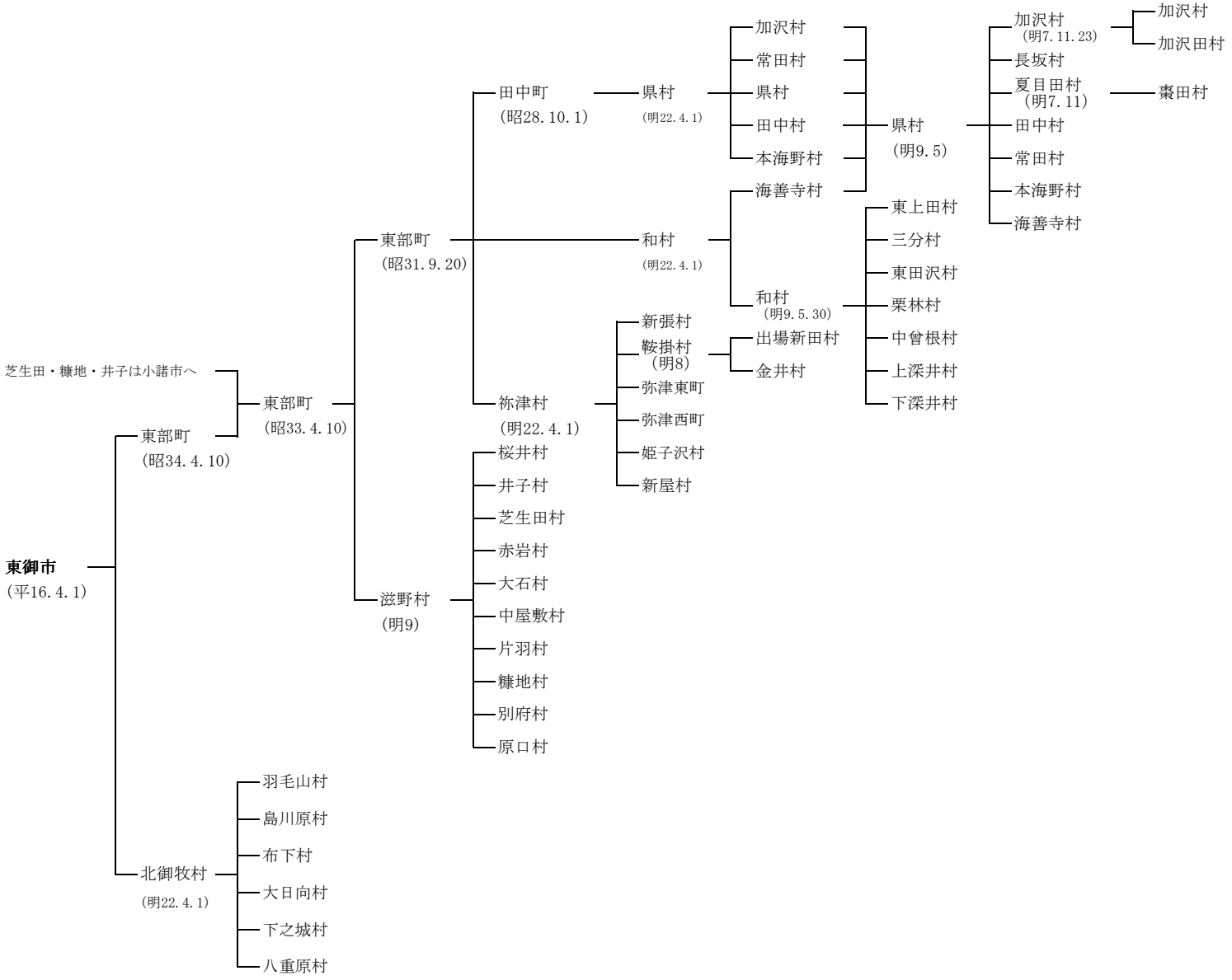
東御市
(平16.4.1)
東部町
(昭34.4.10)
芝生田・糠地・井子は小諸市へ
東部町
(昭33.4.10)
北御牧村
(明22.4.1)
羽毛山村
島川原村
布下村
大日向村
下之城村
八重原村
東部町
(昭31.9.20)
滋野村
(明9)
桜井村
井子村
芝生田村
赤岩村
大石村
中屋敷村
片羽村
糠地村
別府村
原口村
田中町
(昭28.10.1)
県村
(明22.4.1)
加沢村
常田村
県村
田中村
本海野村
県村
(明9.5)
加沢村
(明7.11.23)
加沢村
加沢田村
長坂村
夏目田村
(明7.11)
棗田村
田中村
常田村
本海野村
海善寺村
和村
(明22.4.1)
海善寺村
和村
(明9.5.30)
東上田村
三分村
東田沢村
栗林村
中曾根村
上深井村
下深井村
祢津村
(明22.4.1)
新張村
鞍掛村
(明8)
出場新田村
金井村
弥津東町
弥津西町
姫子沢村
新屋村