資料1-4

1 種

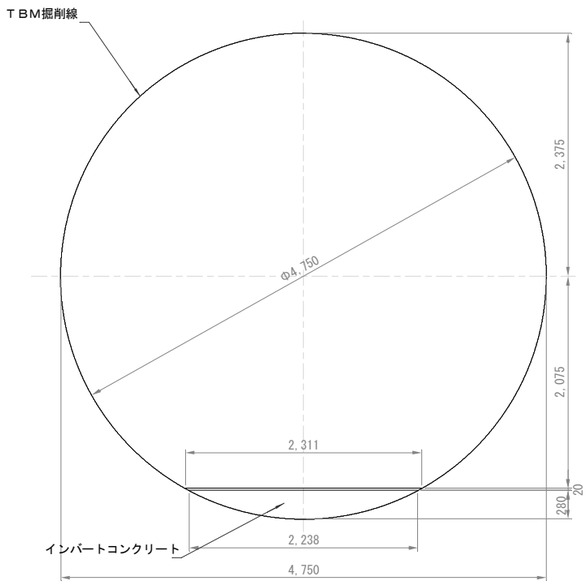

2 種

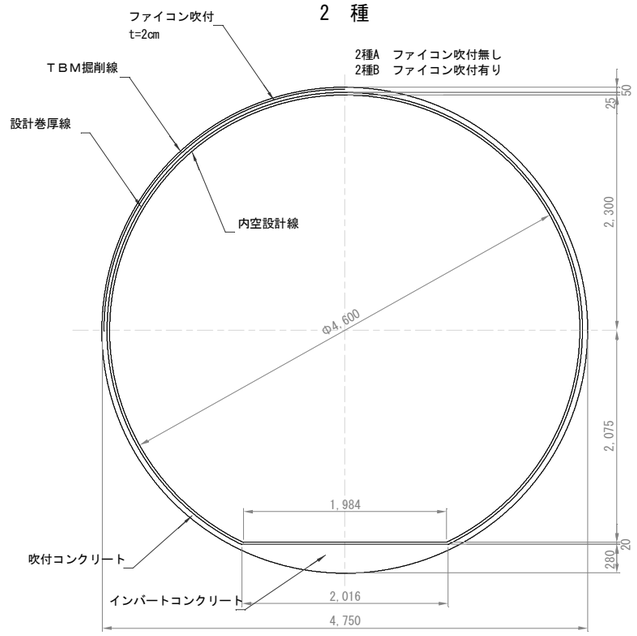

3 種

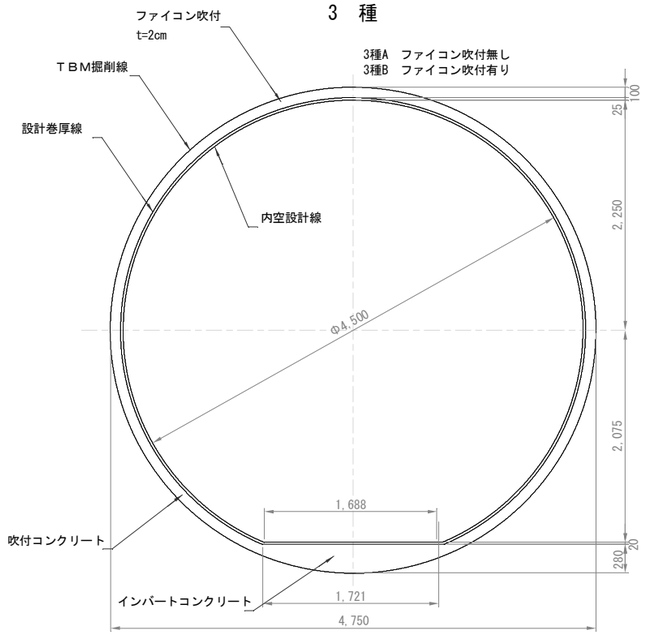

4 種

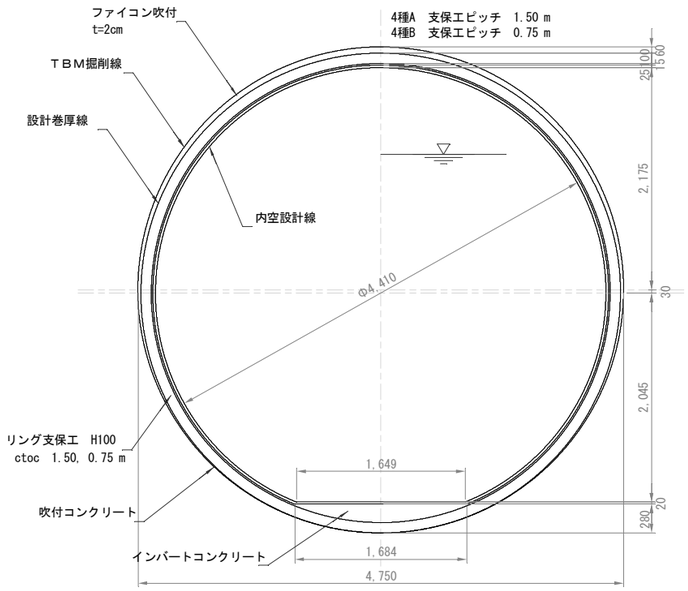

5 種

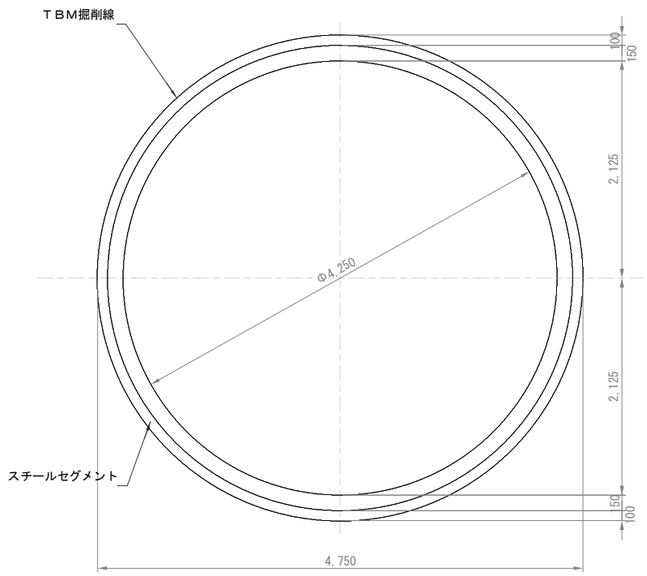

1:30　0　1　2　3M

新姫川第六地点	第 ３ 号図	
導水路TBMトンネル断面図		
１枚の内その１	縮　尺	１：３０
承認	審査	設計
製　作　年　月　日	平成　　年　月　日	
黒 部 川 電 力 株 式 会 社		