【資料5】

長野県機構図（R8.4.1）

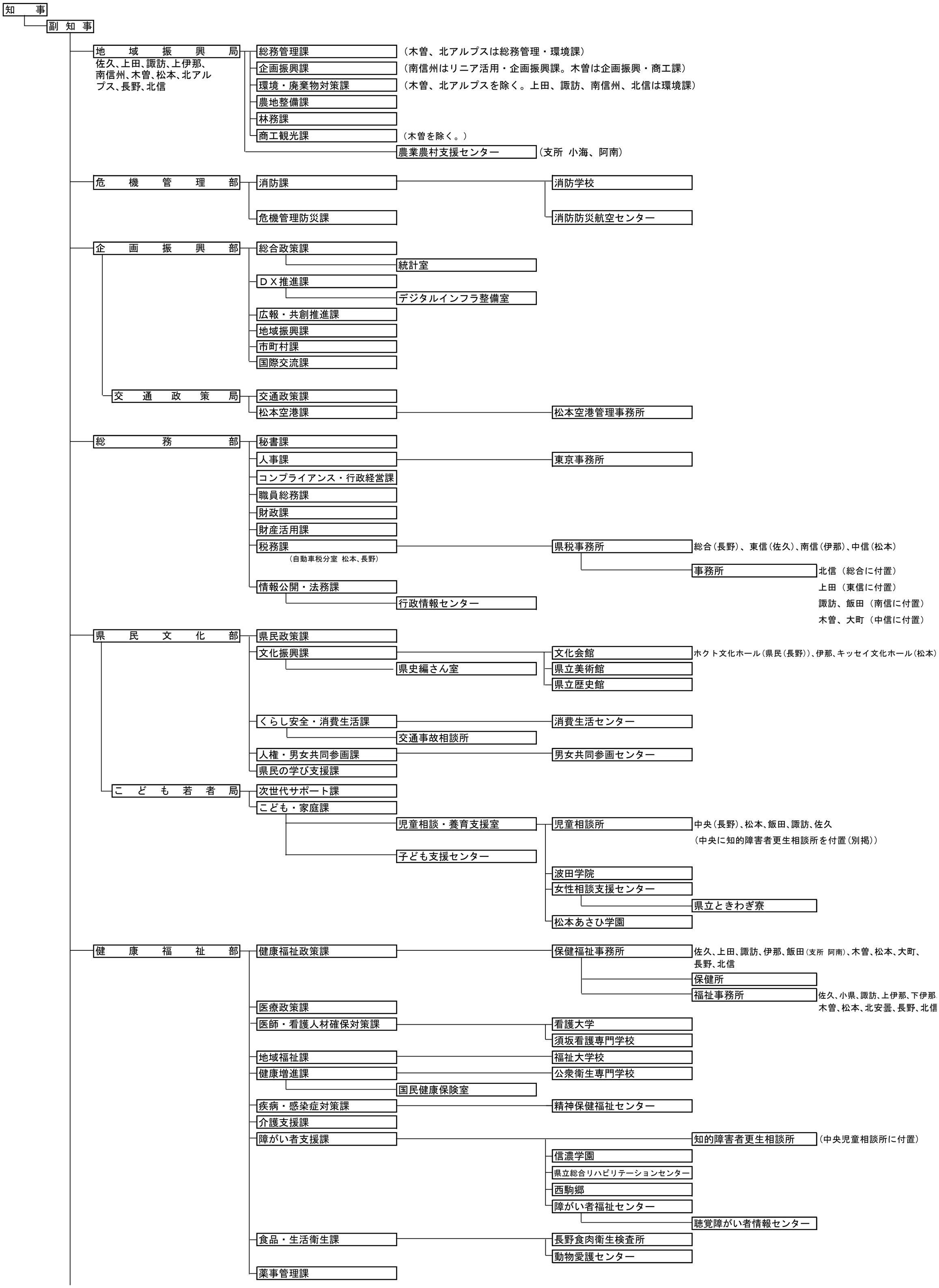

長野県機構図（R8.4.1）

- 環境部
  - 環境政策課
    - 環境保全研究所
  - ゼロカーボン推進課
  - 水大気環境課
    - 諏訪湖環境研究センター
  - 水道・生活排水課
    - 諏訪湖流域下水道事務所
    - 千曲川流域下水道事務所
    - 犀川安曇野流域下水道事務所
  - 自然保護課
    - 自然公園施設（霧ヶ峰自然保護センター、乗鞍自然保護センター、美ヶ原自然保護センター、御嶽山ビジターセンター）
  - 資源循環推進課
- 産業労働部
  - 産業政策課
    - 名古屋事務所
    - 大阪事務所
  - 経営・創業支援課
  - 産業立地・ＩＴ振興課
  - 産業技術課
    - 計量検定所
    - 工業技術総合センター（部門 技術連携、総務、材料技術、精密・電子技術、環境・情報技術、食品技術）
      - 創業支援センター（分室 岡谷センター、松本センター）
  - 産業人材育成課
    - 工科短期大学校
      南信工科短期大学校
    - 技術専門校（長野、松本、岡谷、飯田、佐久、上松）
  - 労働雇用課
    - 労政事務所（東信（上田）、南信（伊那）、中信（松本）、北信（長野））
      - 中小企業労働相談所
    - 戸倉野外趣味活動センター
    - 若年者就業サポートセンター
  - 営業局
    - 信州首都圏総合活動拠点
- 観光スポーツ部
  - 山岳高原観光課
    - 観光情報センター（名古屋、大阪）
    - 山岳総合センター
  - 観光誘客課
  - スポーツ振興課
    - 白馬ジャンプ競技場
    - 県営運動場
    - 県立武道館
  - 国スポ・全障スポ大会局
    - 総務企画課
    - 競技運営課
    - 施設調整課
    - 競技力向上対策課
- 農政部
  - 農業政策課
    - 農産物マーケティング室
  - 農業技術課
    - 農業大学校
    - 農業試験場
    - 果樹試験場
    - 野菜花き試験場（佐久支場）
    - 畜産試験場
    - 南信農業試験場
  - 園芸畜産課
    - 水産試験場（諏訪支場、佐久支場）
      - 魚病指導総合センター
    - 家畜保健衛生所（佐久、伊那、飯田、松本、長野）
  - 農地整備課
  - 農村振興課
- 林務部
  - 森林政策課
  - 信州の木活用課
    - 林業大学校
    - 林業総合センター
    - 県産材利用推進室
  - 森林づくり推進課
    - 県営総合射撃場
- 建設部
  - 建設政策課
    - 技術管理室
    - 建設事務所（佐久、上田、諏訪、伊那、飯田、木曽、松本、安曇野、大町、千曲、須坂、長野、北信（支所 飯山）（飯田にリニア整備推進事務所を付置（別掲））
      - 下伊那南部建設事務所（飯田に付置）
      - 河川改良事務所（奈良井川（松本に付置）、浅川（長野に付置））
      - ダム管理事務所（松川（飯田に付置）、裾花（長野に付置））
    - 砂防事務所（犀川、姫川、土尻川）
  - 道路管理課
  - 道路建設課
  - 河川課
  - 砂防課
  - 都市・まちづくり課
    - 県都市公園（長野運動公園、松本平広域公園、風越公園、駒場公園、若里公園、飯田運動公園、南信州広域公園、烏川渓谷緑地）
  - 建築住宅課
    - 公営住宅室
    - 宅地住宅相談所
  - 施設課
  - リニア整備推進局
    - リニア整備推進事務所（飯田建設事務所に付置）

長野県機構図（R8.4.1）

- 会計管理者
  - 会計局
    - 会計課
      - 会計センター：東信（佐久）（分室 上田）、南信（伊那）（分室 諏訪、飯田）、中信（松本）（分室 木曽、大町）、北信（長野）（分室 中野）
    - 契約・検査課
- 公営企業管理者
  - 企業局
    - 経営推進課
    - 電気事業課
    - 水道事業課
    - 発電管理事務所：南信（伊那）（管理所 高遠ダム、発電建設事務所 飯田・松本）、北信（長野）（管理所 菅平ダム、発電建設事務所 上田）
    - 中央制御所
    - 水道管理事務所：上田、川中島
    - 松塩水道用水管理事務所
- 県議会
  - 県議会事務局
    - 総務課
    - 議事課
    - 調査課
    - 図書室
- 教育委員会
  - 教育委員会事務局
    - 教育政策課
      - 教育事務所：東信（小諸）、南信（伊那）（事務所 飯田）、中信（松本）、北信（長野）
    - 義務教育課
    - 高校教育課
      - 高等学校：７７校
      - 中学校：２校
      - 高校再編推進室
    - 特別支援教育課
      - 特別支援学校：１８校
    - 学びの改革支援課
      - 総合教育センター（生涯学習推進センターを付置（別掲））
    - 心の支援課
    - 生涯学習課
      - 生涯学習推進センター（総合教育センターに付置）
      - 県立長野図書館
      - 少年自然の家：望月、阿南
    - 保健厚生課
- 公安委員会
  - 警察本部
- 選挙管理委員会
- 監査委員
  - 監査委員事務局
- 人事委員会
  - 人事委員会事務局
- 労働委員会
  - 労働委員会事務局
- 収用委員会
- 内水面漁場管理委員会