区　分	受変電設備	機器名称	動力電源切替	容　量	－［kW］
運　転　方　式		台　数	既設　０台	今回　１台	全体　１台

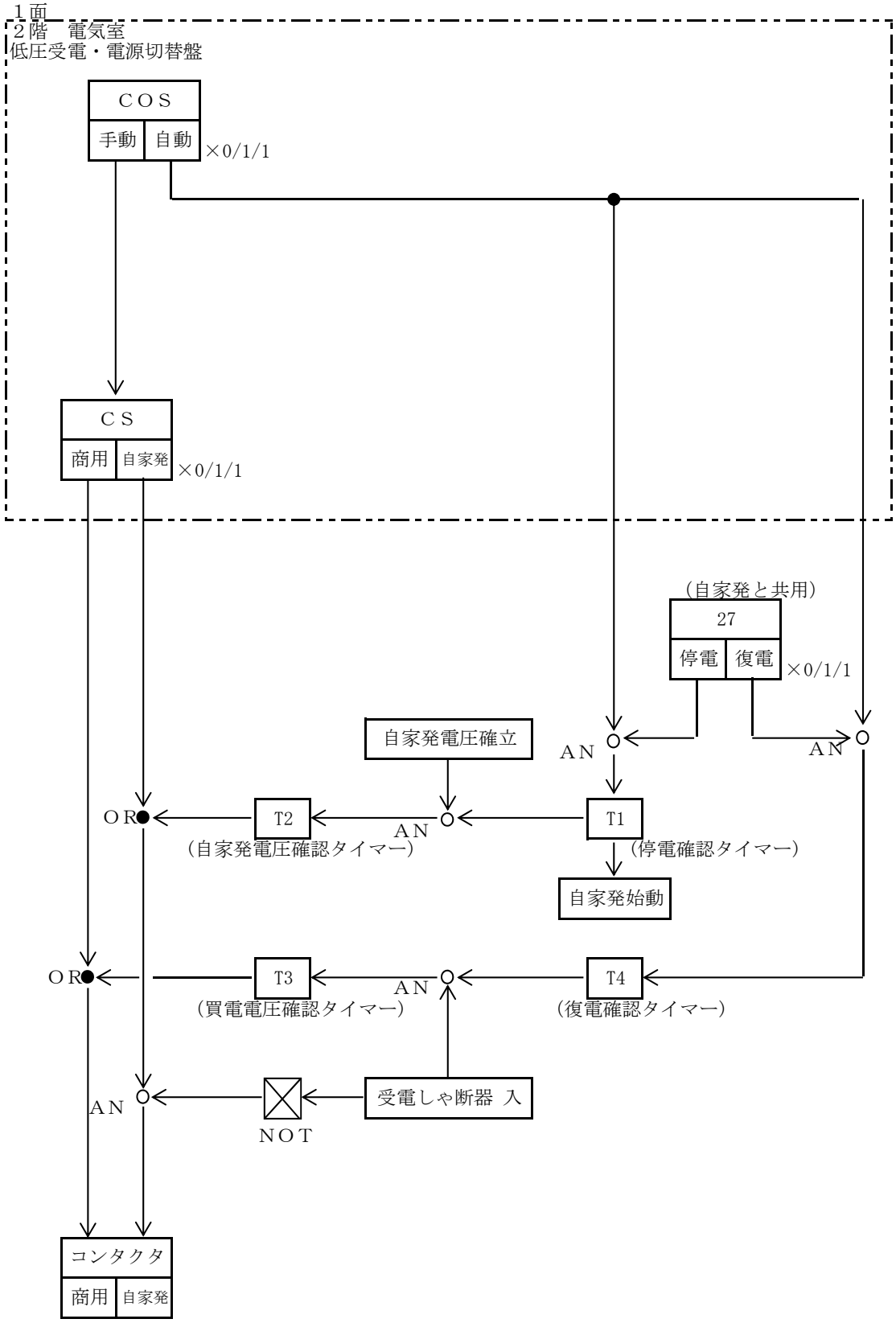

注記）
１）台数は、既設／今回／全体を示す。

	項　　目	停止条件	現場	排水機場								備考
				1階 ポンプ室		2階 電気室			2階 中央監視室			
			LCB	発電装置		低圧受電盤	共通補機盤	自家発補機盤	LCD 操作	LCD 表示	帳票	
運転・状態表示	商用					○				○		
	自家発					○				○		
	動力電源					○				○		
	自家発電装置電源					○				○		
	動力電源切替　自動									○		
運転操作	手動－自動　　切替ＳＷ					○						
	商用－自家発　　操作ＳＷ					○						
故障・異常表示	軽故障									○		
	動力電源停電					○						
	動力商用主幹MCCBﾄﾘｯﾌﾟ					○						
計器類	動力商用電圧					○				○		
	動力商用電流					○				○		
	自家発電装置電圧					○				○		
	自家発電装置電流					○				○		

区　分	受変電設備	機器名称	照明電源切替	容　量	－［kW］
運　転　方　式		台　数	既設　０台	今回　１台	全体　１台

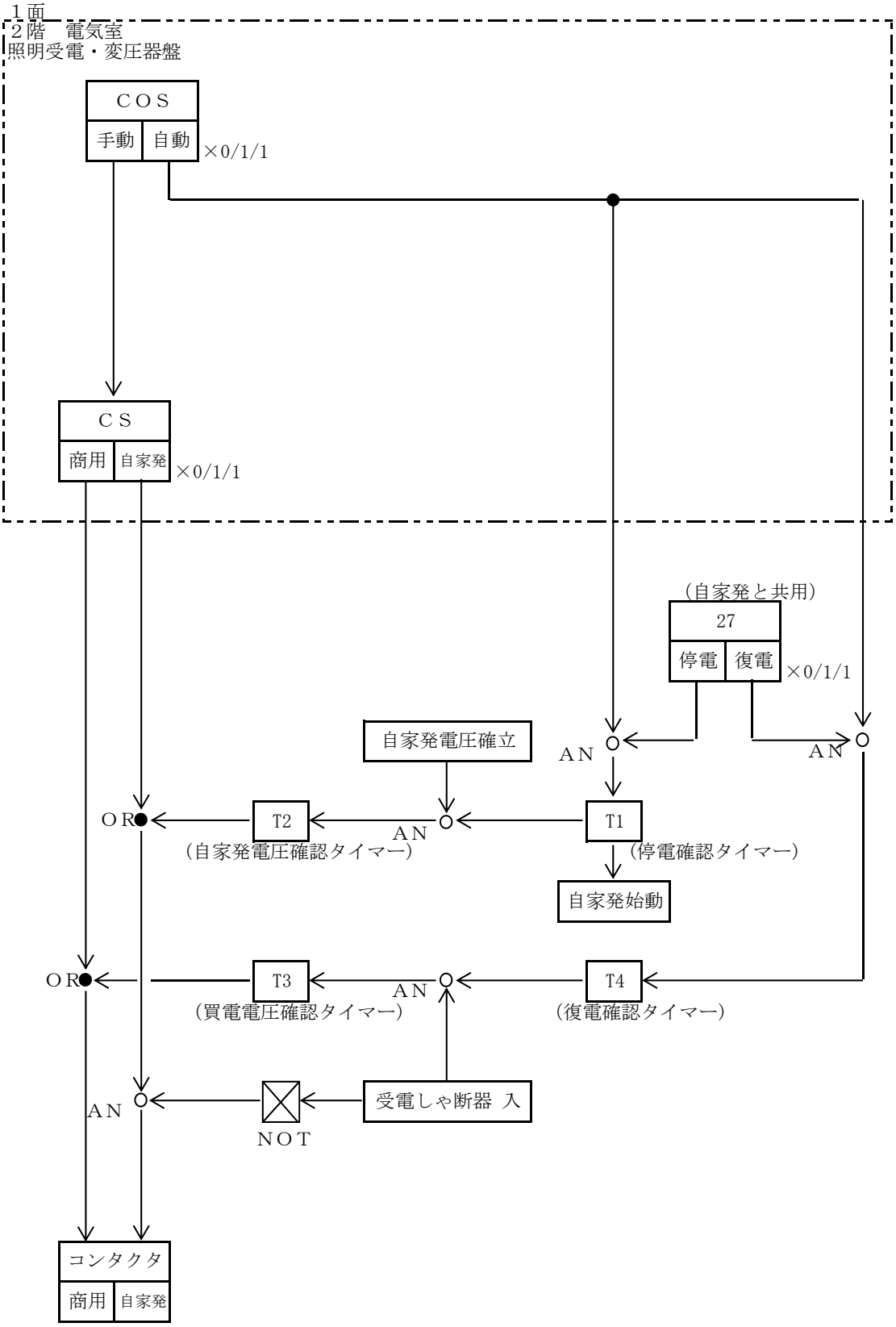

注記）
１）台数は、既設／今回／全体を示す。

	項　　目	停止条件	現場	排水機場								備考
				1階 ポンプ室		2階 電気室			2階 中央監視室			
			LCB	発電装置		低圧受電盤	共通補機盤	自家発補機盤	LCD 操作	LCD 表示	帳票	
運転・状態表示	商用					○				○		
	自家発					○				○		
	照明電源					○				○		
	照明電源切替　自動									○		
運転操作	手動－自動　　切替ＳＷ					○						
	商用－自家発　　操作ＳＷ					○						
故障・異常表示	CCTV用制御盤MCCBﾄﾘｯﾌﾟ									○		
計器類	照明電圧					○						
	照明電流					○						

区　分	自家発電設備	機器名称	自家発電装置		容　量	100[kVA]
運　転　方　式			台　数	既設　０台	今回２（１）台	全体２（１）台

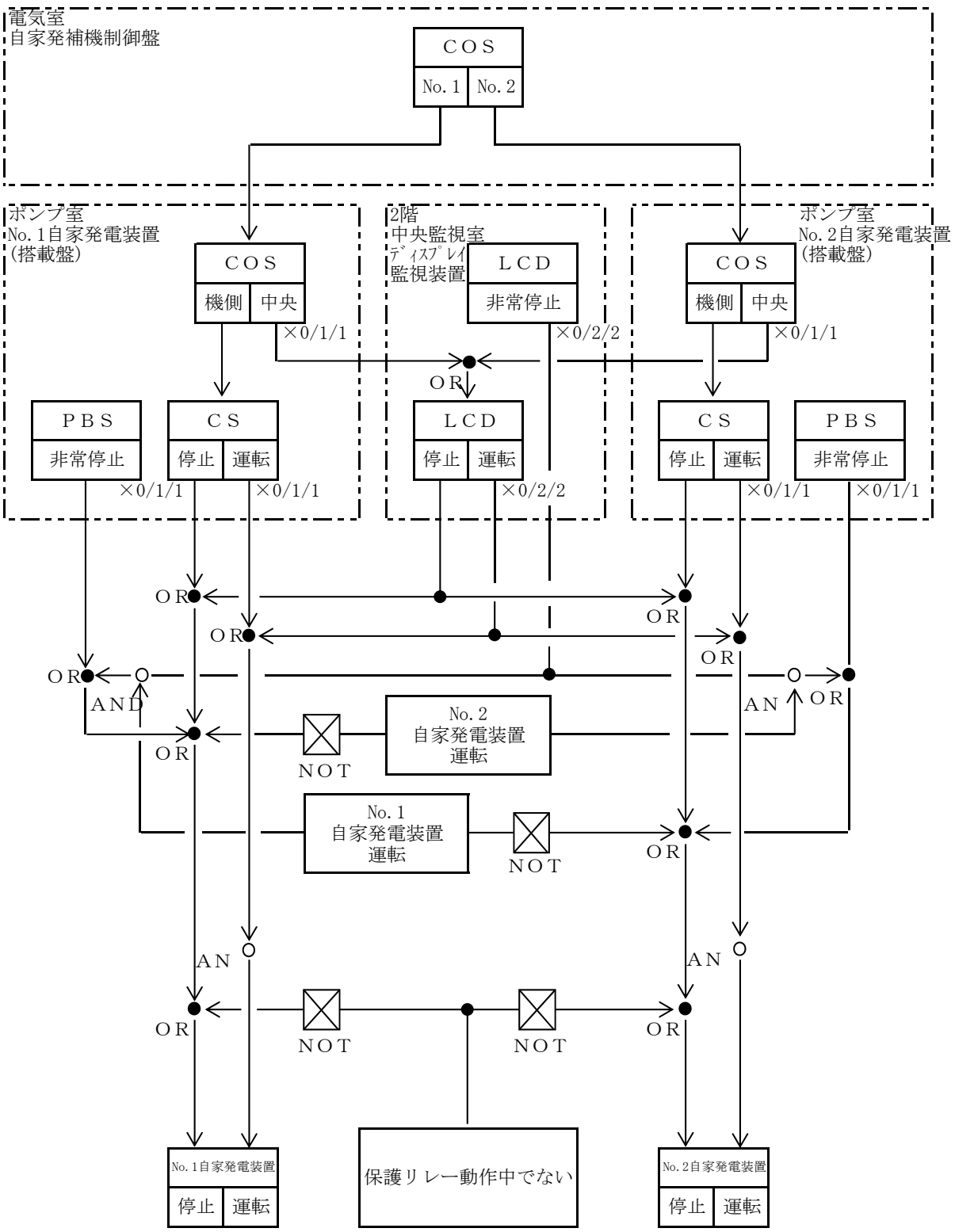

注記）
1）台数は、既設／今回／全体を示す。

	項　　目	停止条件	現場	排水機場								備考
				1階 ポンプ室		2階 電気室			2階 中央監視室			
			LCB	発電機搭載盤		低圧受電盤	共通補機盤	自家発補機盤	LCD 操作	LCD 表示	帳票	
運転・状態表示	中央			○				○		○		
	始動準備完了			○				○		○		
	始動中			○				○		○		
	運転			○				○		○		
	電圧確立			○				○		○		
	停止動作中			○				○		○		
	主幹MCCB入			○				○		○		
	規定速度									○		
	停止									○		
運転操作	機側－中央　　切替ＳＷ			○						○		
	停止－運転　　操作ＳＷ			○					○	○		
	非常停止　　押釦ＳＷ			○					○			
	No.1－No.2　　切替ＳＷ							○		○		
故障・異常表示												
	潤滑油圧力低下	T		○				○		○		
	冷却水温度上昇	T		○				○		○		
	過速度	T		○				○		○		
	始動渋滞	T		○				○		○		
	過電流	T		○				○		○		
	非常停止	T		○				○		○		
	過電圧	T		○				○		○		
	不足電圧	T		○				○		○		
	潤滑油温度上昇	T		○				○		○		
	軸受温度上昇	T		○				○		○		
	固定子温度上昇	T		○				○		○		
	エンジン過負荷	T		○				○		○		
	燃料小出槽液面低下	T		○				○		○		
	充電器故障			○				○		○		
	地絡			○				○		○		
	冷却水ヒータ過負荷			○				○		○		
	循環ポンプ過負荷			○				○		○		
計器類	電圧			○				○		○		
	電流			○				○		○		
	周波数			○				○		○		
	電力			○				○		○		
	力率			○				○		○		
	電力量			○				○		○		

区　分	自家発電設備	機器名称	給気ファン	容　量	3.7［kW］
運　転　方　式		台　数	既設　０台	今回　３台	全体　３台

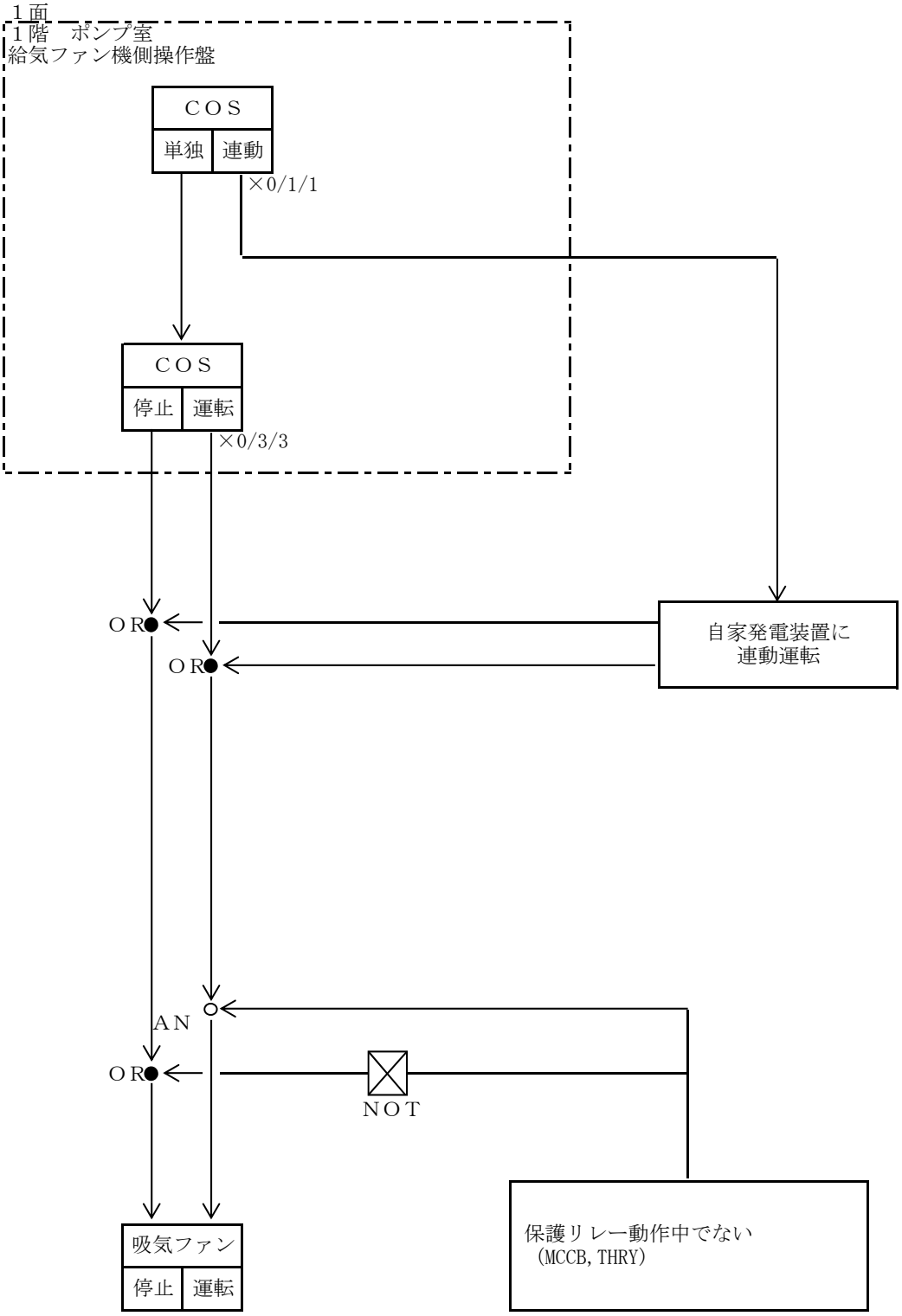

注記）
１）台数は、既設／今回／全体を示す。

	項　　目	停止条件	現場	排水機場								備考
				1階 ポンプ室		2階 電気室			2階 中央監視室			
			LCB	発電装置		低圧受電盤	共通補機盤	自家発補機盤	LCD 操作	LCD 表示	帳票	
運転・状態表示	連動									○		
	運転		○							○		
	停止		○									
運転操作	単独-連動　　切替SW		○									
	停止-運転　　操作SW		○									
故障・異常表示	故障						○			○		
	MCCBﾄﾘｯﾌﾟ	T	○									
	過負荷	T	○									
計器類												

区　分	自家発電設備	機器名称	換気ファン	容　量	1.5［kW］
運　転　方　式		台　数	既設　０台	今回　２台	全体　２台

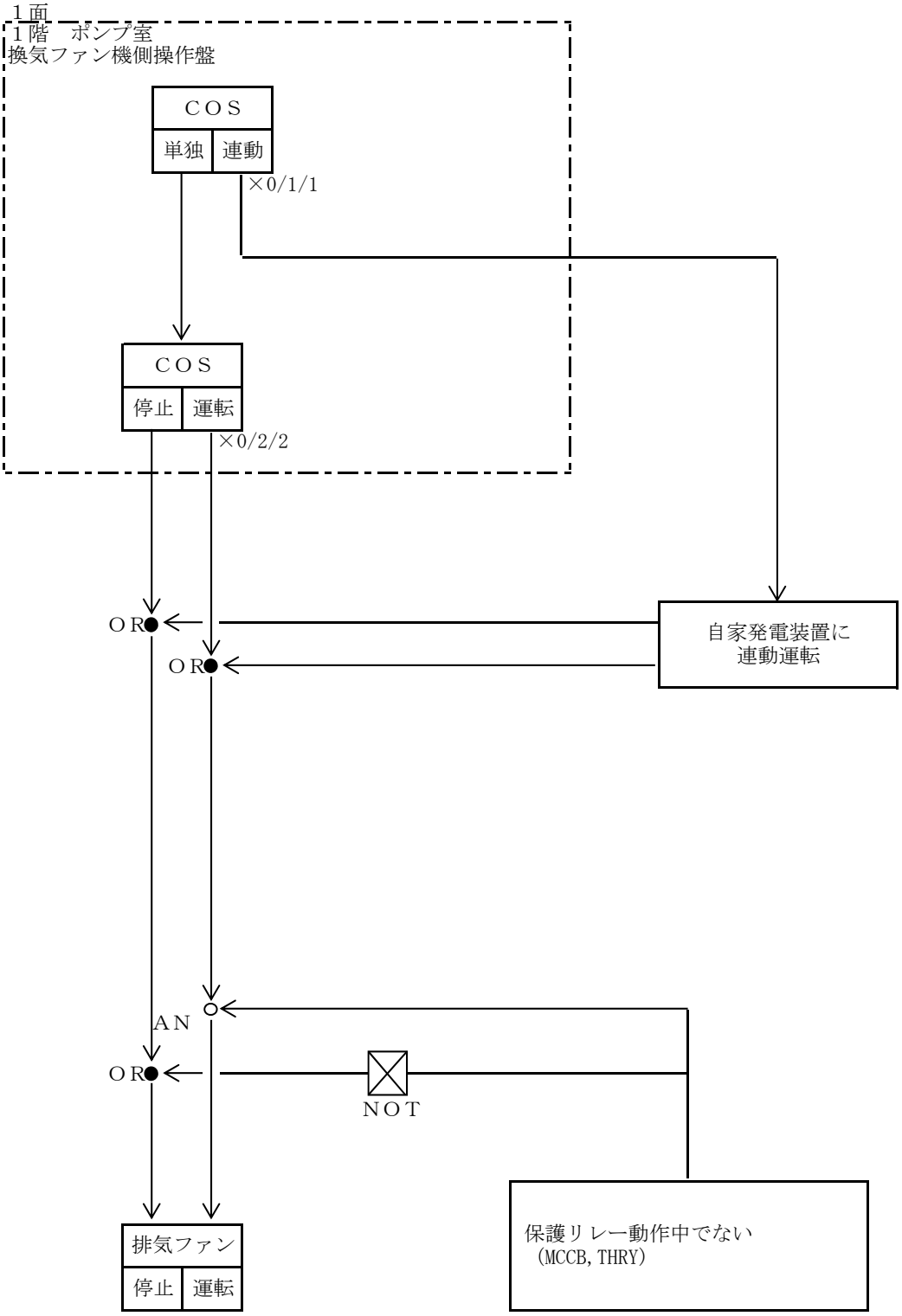

注記）
１）台数は、既設／今回／全体を示す。

	項　　目	停止条件	現場	排水機場								備考
				1階 ポンプ室		2階 電気室			2階 中央監視室			
			LCB	発電装置		低圧受電盤	共通補機盤	自家発補機盤	LCD 操作	LCD 表示	帳票	
運転・状態表示	連動									○		
	運転		○							○		
	停止		○									
運転操作	単独-連動　　切替SW		○									
	停止-運転　　操作SW		○									
故障・異常表示	故障						○			○		
	MCCBﾄﾘｯﾌﾟ	T	○									
	過負荷	T	○									
計器類												

区　分	主ポンプ設備	機器名称	排水ポンプ		容　量	－［kW］
運　転　方　式			台　数	既設　０台	今回　２台	全体　２台

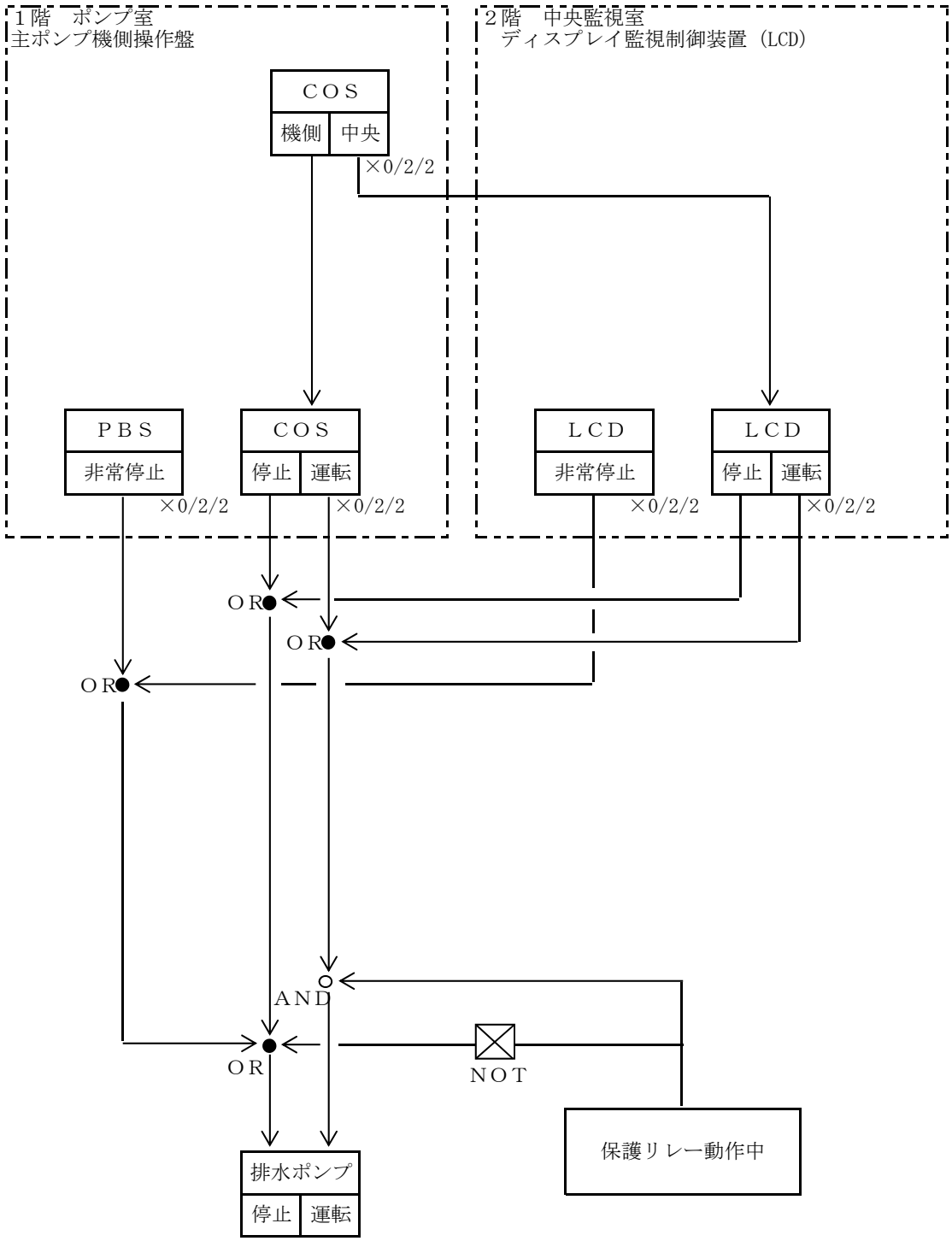

始動条件（単独）
- 自家発電装置　電圧確立
- 吐出弁　全閉
- 重故障でない
- 機関潤滑油圧力　規定値
- 減速機潤滑油圧力　規定値
- ターニングギア脱

始動条件（連動）
- 自家発電装置　電圧確立
- 吸水槽水位　規定値以上
- 空気槽圧力　規定値以上
- 燃料小出槽油面　規定注記）
- 吐出弁　全閉
- 重故障でない
- 軽故障でない
- 制水ゲート　全閉
- ターニングギア脱

１）台数は、既設／今回／全体を示す。

	項　　目	停止条件	現場	排水機場								備考
				1階 ポンプ室		2階 電気室			2階 中央監視室			
			LCB	発電装置		主ポンプ動力制御盤			LCD		帳票	
									操作	表示		
運転・状態表示	機側		○							○		
	連動		○							○		
	単独		○							○		
	保護継電器復帰		○							○		
	自家発電圧確立		○							○		
	準備完了		○							○		
	クラッチ入		○							○		
	機関低速度		○							○		
	機関規定速度		○							○		
	運転		○							○		
	排水		○							○		
	停止中		○							○		
	停止		○							○		
	減速機油圧クラッチ入		○							○		
	減速機油圧クラッチ切		○							○		
	機関冷却水通水		○							○		
	減速機冷却水通水		○							○		
	運転		○							○		
	減速機油圧クラッチ入		○							○		
	機関潤滑油圧力正常		○							○		
	減速機潤滑油圧力正常		○							○		
	ターニングギア脱		○							○		
	空気槽規定圧力		○							○		
運転操作	機側-中央　　切換SW		○									
	手動-自動　　切換SW											
	停止-運転　　操作SW		○						○			
	非常停止　　押釦SW		○						○			
故障・異常表示												
	非常停止	T	○			○				○		
	主ポンプ始動渋滞	T	○			○				○		
	主ポンプ軸受温度高	T	○			○				○		
	機関始動渋滞	T	○			○				○		
	機関停止渋滞	T	○			○				○		
	機関過速度	T	○			○				○		
	油圧クラッチ圧力低下	T	○			○				○		
	機関潤滑油温度上昇	T	○			○				○		
	機関潤滑油油圧低下	T	○			○				○		
	機関冷却水温度上昇	T	○			○				○		
	機関冷却水断	T	○			○				○		
	減速機潤滑油温度上昇	T	○			○				○		
	減速機潤滑油油圧低下	T	○			○				○		
	減速機冷却水断	T	○			○				○		
	空気槽圧力低下	T	○			○				○		
	吸水槽水位低下	T	○			○				○		
	吸水槽水位異常低下	T	○			○				○		
	機関初期潤滑油ポンプ故障	T	○			○				○		
	減速機初期潤滑油ﾎﾟﾝﾌﾟ故障	T	○			○				○		
	吐出弁故障	T	○			○				○		
	自家発重故障	T	○			○				○		

	項　　目	停止条件	現場	排水機場								備考
				1階 ポンプ室		2階 電気室			2階 中央監視室			
			LCB	発電装置		主ポンプ動力制御盤			LCD		帳票	
									操作	表示		
計器類	回転数									○		
	吐出圧力									○		
	ポンプ軸振動（吐出し方向）									○		
	ポンプ軸振動（吐出し直角方向）									○		
	機関冷却水温度									○		
	機関排気温度（過給機入口）									○		
	機関排気温度（過給機出口）									○		
	管内クーラ入口温度									○		
	管内クーラ出口温度									○		
	内水位		○							○		
	吸水槽水位		○							○		
	吐出槽水位		○							○		
	主ポンプ排水量		○							○		

区　分	主ポンプ設備	機器名称	吐出弁		容　量	0.75［kW］
運　　転　　方　　式			台　数	既設　０台	今回　２台	全体　２台

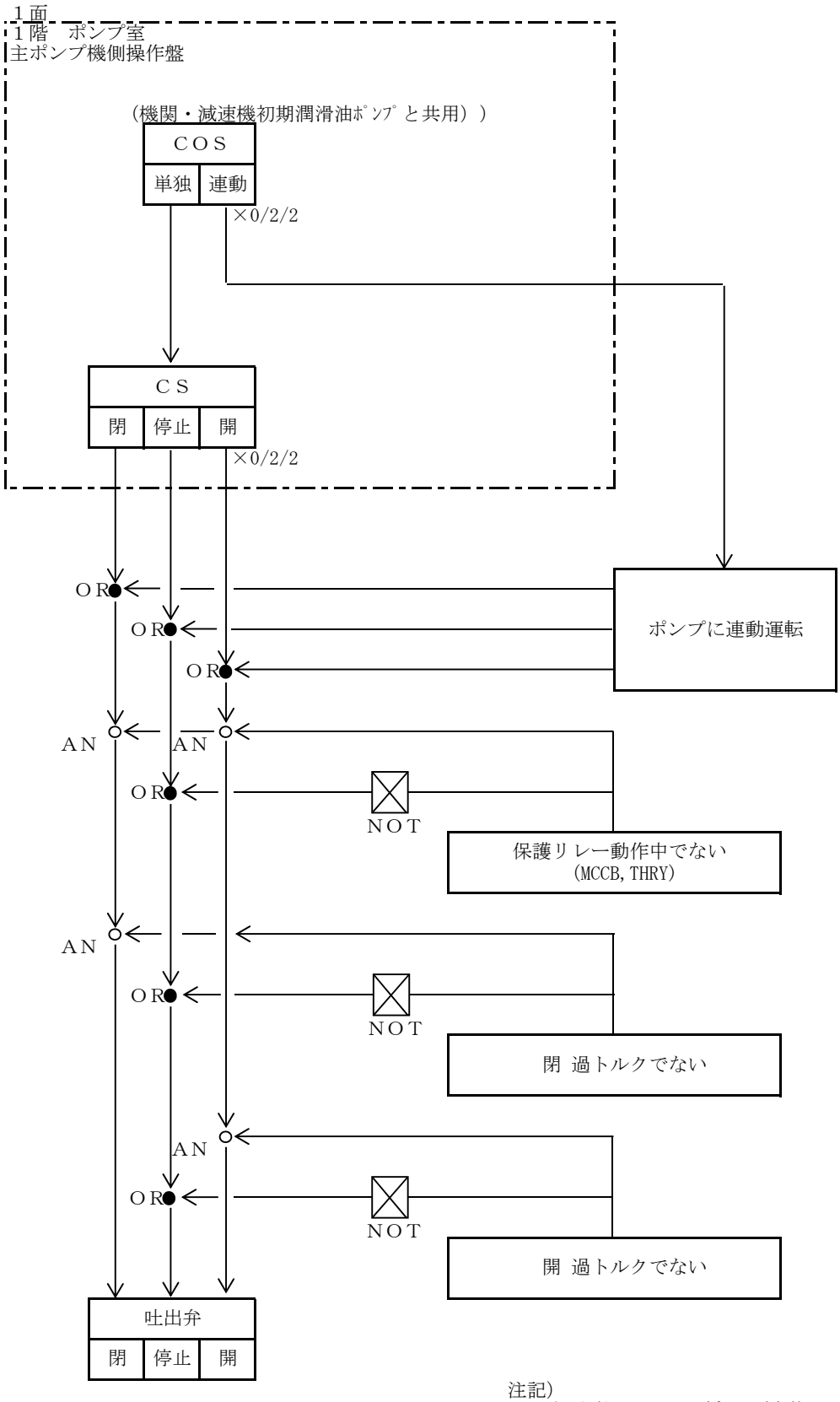

注記）
１）台数は、既設／今回／全体を示す。

	項　　目	停止条件	現場	排水機場								備考
				1階 ポンプ室		2階 電気室			2階 中央監視室			
			LCB	発電装置		主ポンプ動力制御盤			LCD		帳票	
									操作	表示		
運転・状態表示	単独		○									(共通)
	全開		○							○		
	全閉		○							○		
	開動作中		○							○		
	停止		○							○		
	閉動作中		○							○		
運転操作	単独-連動　　切替SW		○									
	閉-停止-開　　操作SW		○									
故障・異常表示	MCCBﾄﾘｯﾌﾟ	T	○			○				○		
	過負荷	T	○			○				○		
	過トルク	T	○			○				○		
計器類	吐出弁開度		○							○		

区　分	主ポンプ設備	機器名称	原動機初期潤滑油ポンプ		容　量	2.2［kW］
運　転　方　式			台　数	既設　０台	今回　２台	全体　２台

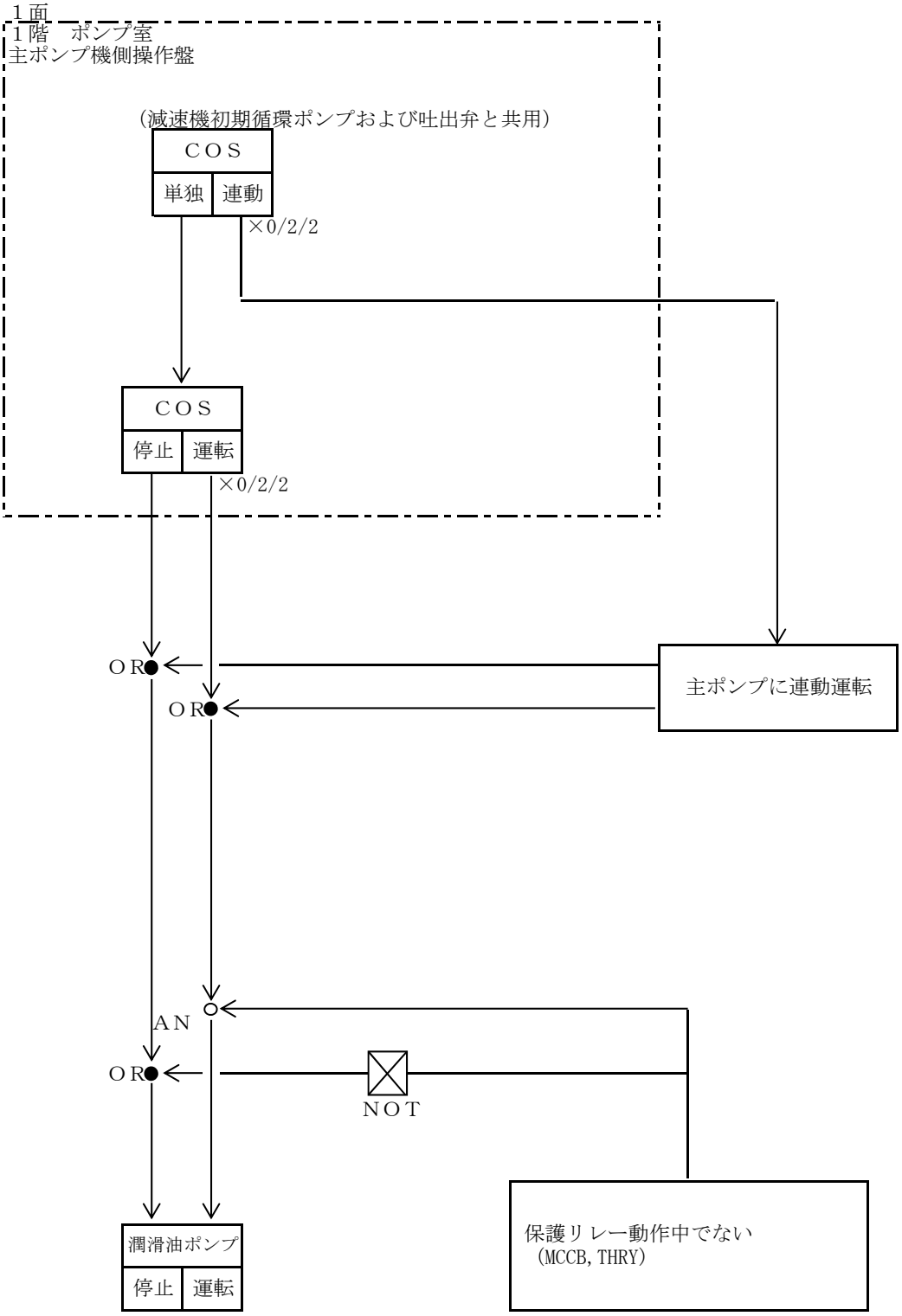

注記）
１）台数は、既設／今回／全体を示す。

	項　　目	停止条件	現場	排水機場								備考
				1階 ポンプ室		2階 電気室			2階 中央監視室			
			LCB	発電装置		主ポンプ動力制御盤			LCD 操作	LCD 表示	帳票	
運転・状態表示	単独											(共通)
	運転		○							○		
	停止		○									
運転操作	単独-連動　　切替SW		○									
	停止-運転　　操作SW		○									
故障・異常表示	故障					○				○		
	MCCBﾄﾘｯﾌﾟ	T	○									
	過負荷	T	○									
計器類												

区　分	主ポンプ設備	機器名称	減速機初期潤滑油ポンプ		容　量	2.2［kW］
運　転　方　式			台　数	既設　０台	今回　２台	全体　２台

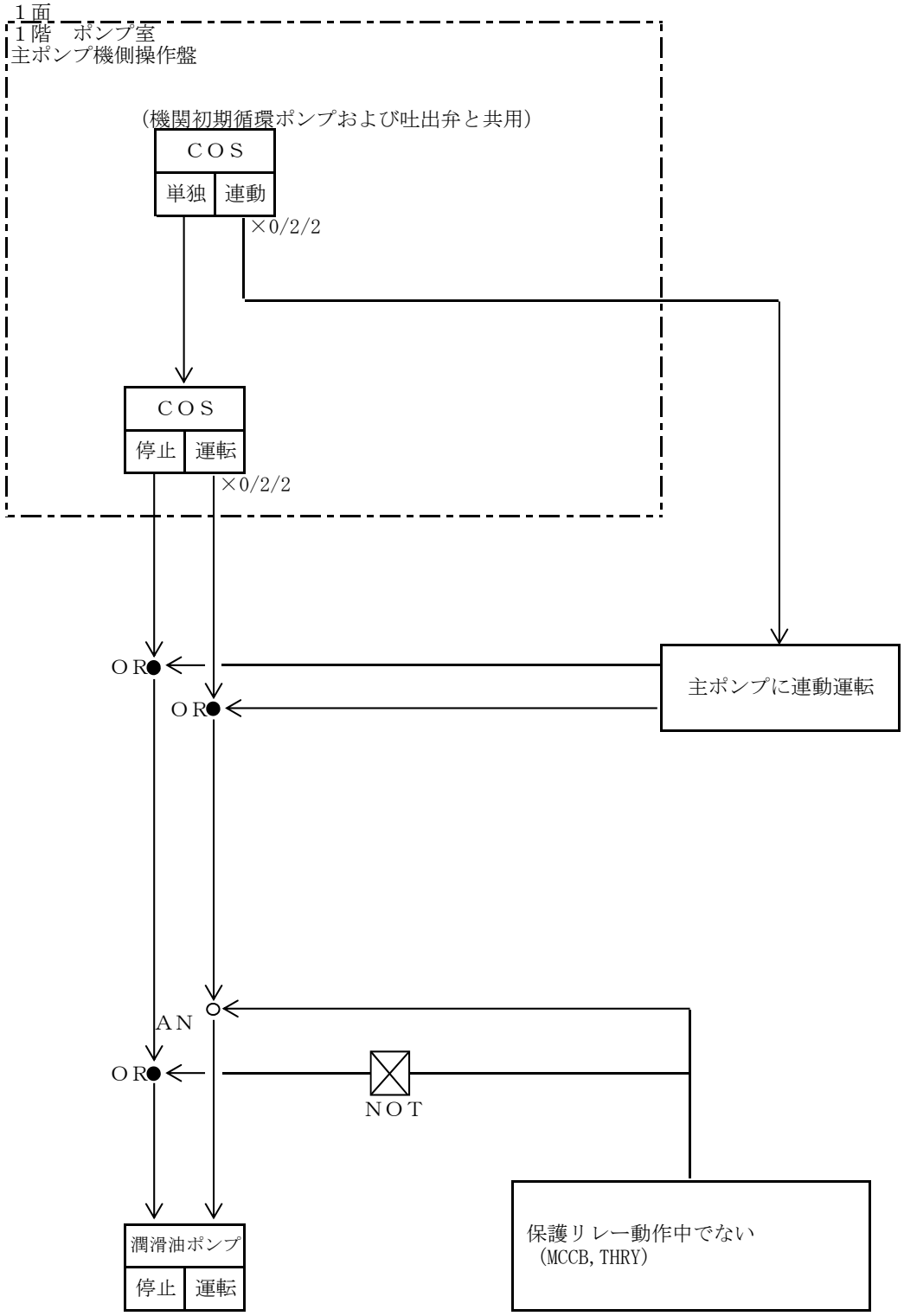

注記）
１）台数は、既設／今回／全体を示す。

	項　　目	停止条件	現場	排水機場								備考
				1階 ポンプ室		2階 電気室			2階 中央監視室			
			LCB	発電装置		主ポンプ動力制御盤			LCD		帳票	
									操作	表示		
運転・状態表示	単独											(共通)
	運転		○							○		
	停止		○									
運転操作	単独-連動　　切替SW		○									
	停止-運転　　操作SW		○									
故障・異常表示	故障					○				○		
	MCCBﾄﾘｯﾌﾟ	T	○									
	過負荷	T	○									
計器類												

区　分	共通補機設備	機器名称	燃料移送ポンプ		容　量	0.4［kW］
運　転　方　式			台　数	既設　０台	今回２（１）台	全体２（１）台

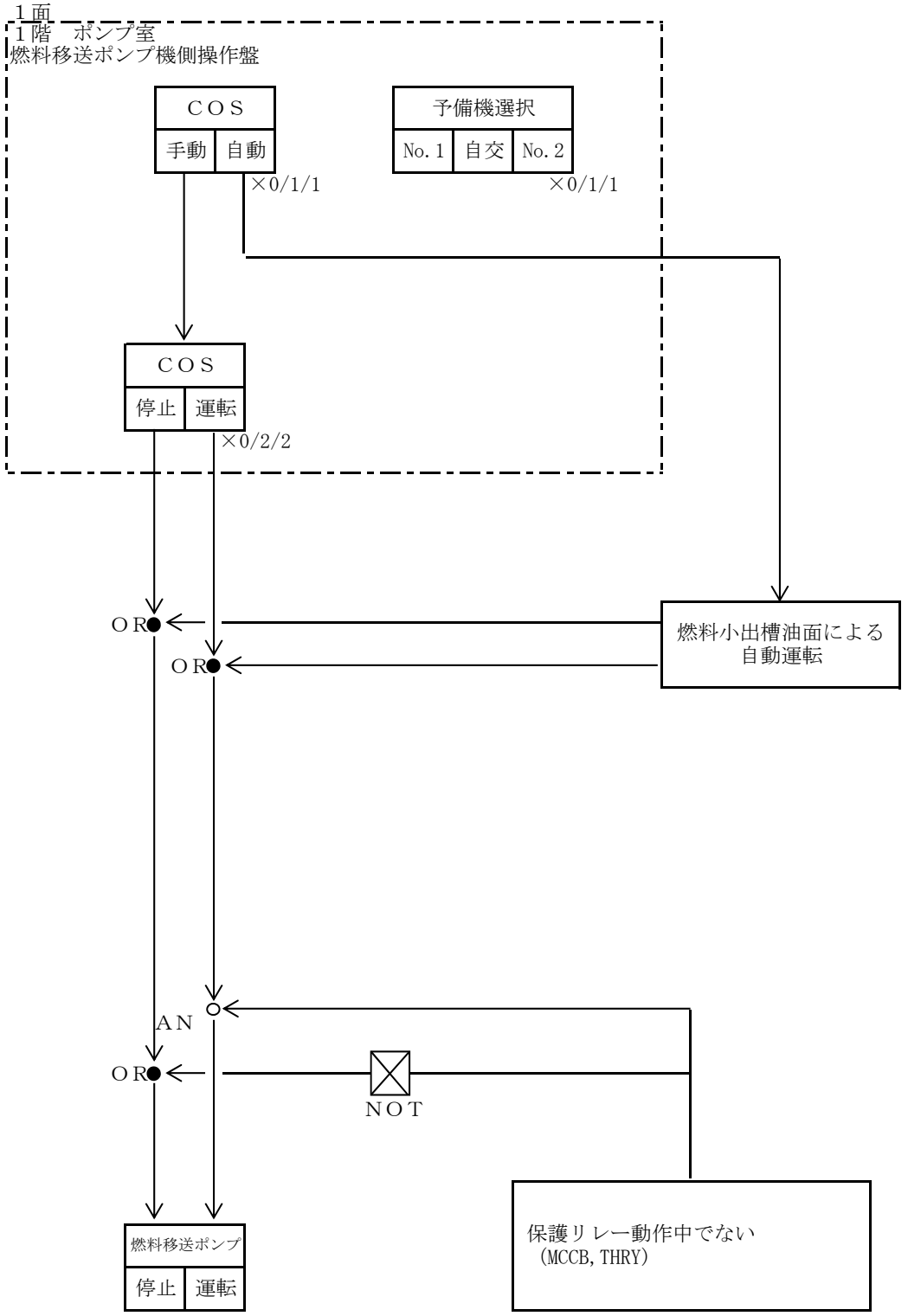

注記）
１）台数は、既設／今回／全体を示す。

	項　　目	停止条件	現場	排水機場								備考
				1階 ポンプ室		2階 電気室			2階 中央監視室			
			LCB	発電装置		低圧受電盤	共通補機盤	自家発補機盤	LCD 操作	LCD 表示	帳票	
運転・状態表示	自動									○		
	1号									○		
	自動交互									○		
	2号									○		
	運転		○							○		
	停止		○							○		
運転操作	手動-自動　　切替SW		○									
	停止-運転　　操作SW		○									
	1号-自交-2号　　切替SW		○									
故障・異常表示	故障						○					
	MCCBﾄﾘｯﾌﾟ	T	○							○		
	過負荷	T	○									
	燃料小出槽 油面上昇	T	○							○		
	燃料小出槽 油面低下	T	○				○					
	燃料貯油槽 油面低下	T	○				○					
計器類	燃料流量											

区　分	共通補機設備	機器名称	空気圧縮機		容　量	2.2［kW］
運　転　方　式			台　数	既設　０台	今回　１台	全体　１台

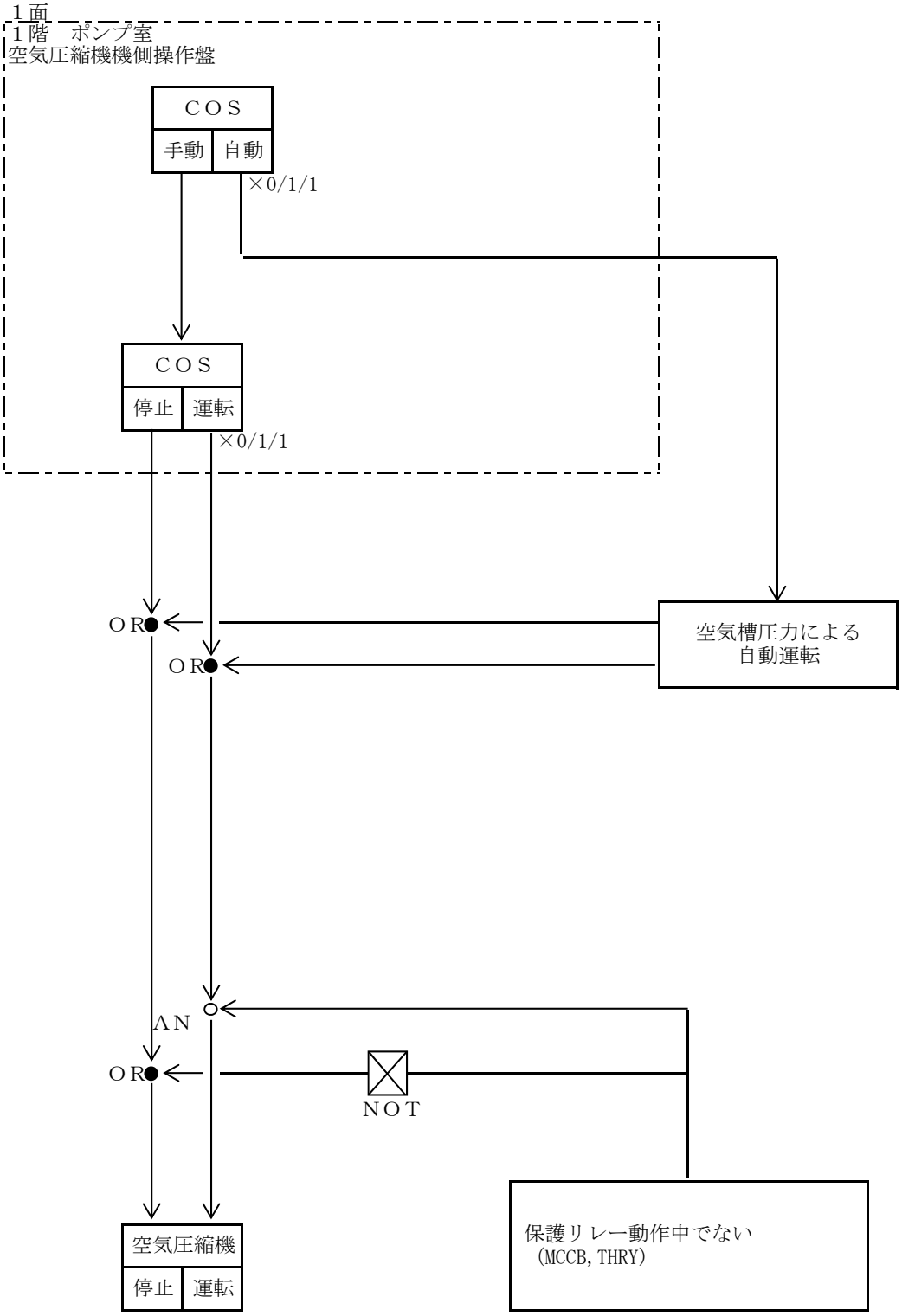

注記）
１）台数は、既設／今回／全体を示す。

	項　　目	停止条件	現場	排水機場								備考
				1階 ポンプ室		2階 電気室			2階 中央監視室			
			LCB	発電装置		低圧受電盤	共通補機盤	主ポンプ動力制御盤	LCD 操作	LCD 表示	帳票	
運転・状態表示	自動									○		
	運転		○							○		
	停止		○									
	空気槽ドレン弁　開		○							○		
	空気槽ドレン弁　閉		○									
運転操作	手動-自動　　切替SW		○									
	停止-運転　　操作SW		○									
故障・異常表示	故障						○					
	MCCBﾄﾘｯﾌﾟ	T	○							○		
	過負荷	T	○									
	ドレン弁開	T	○				○	○		○		
計器類												

区　分	共通補機設備	機器名称	床排水ポンプ		容　量	0.75［kW］
運　転　方　式			台　数	既設　０台	今回２（１）台	全体２（１）台

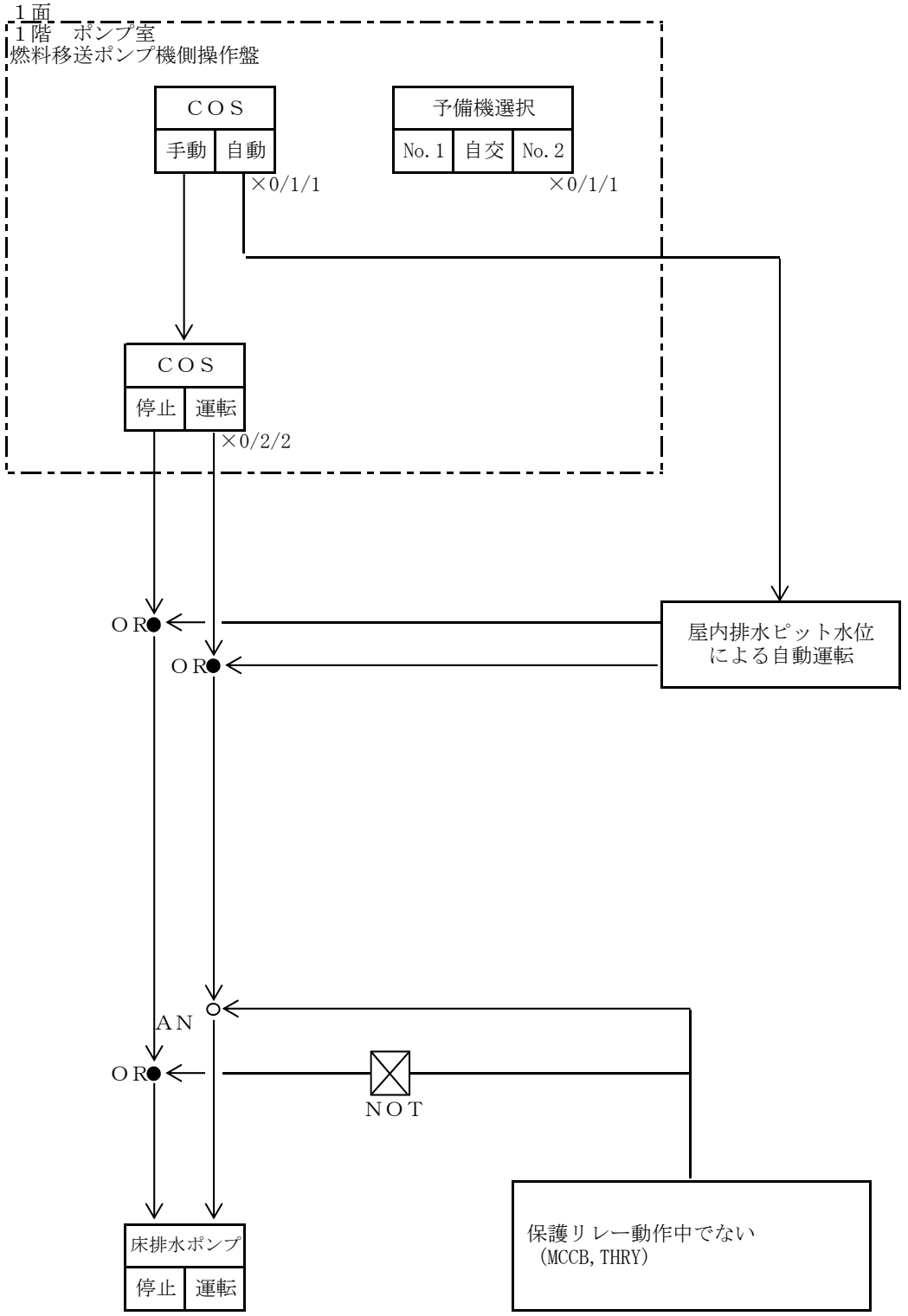

注記）
１）台数は、既設／今回／全体を示す。

	項　　目	停止条件	現場	排水機場								備考
				1階 ポンプ室		2階 電気室			2階 中央監視室			
			LCB	発電装置		低圧受電盤	共通補機盤	自家発補機盤	LCD 操作	LCD 表示	帳票	
運転・状態表示	自動									○		
	1号									○		
	自動交互									○		
	2号									○		
	運転		○							○		
	停止		○							○		
運転操作	手動-自動　　切替SW		○									
	停止-運転　　操作SW		○									
	1号-自交-2号　　切替SW		○									
故障・異常表示	故障						○					
	MCCBﾄﾘｯﾌﾟ	T	○							○		
	過負荷	T	○									
	屋内排水ピット　水位上昇		○				○			○		
計器類												