直流電源盤 単線結線図

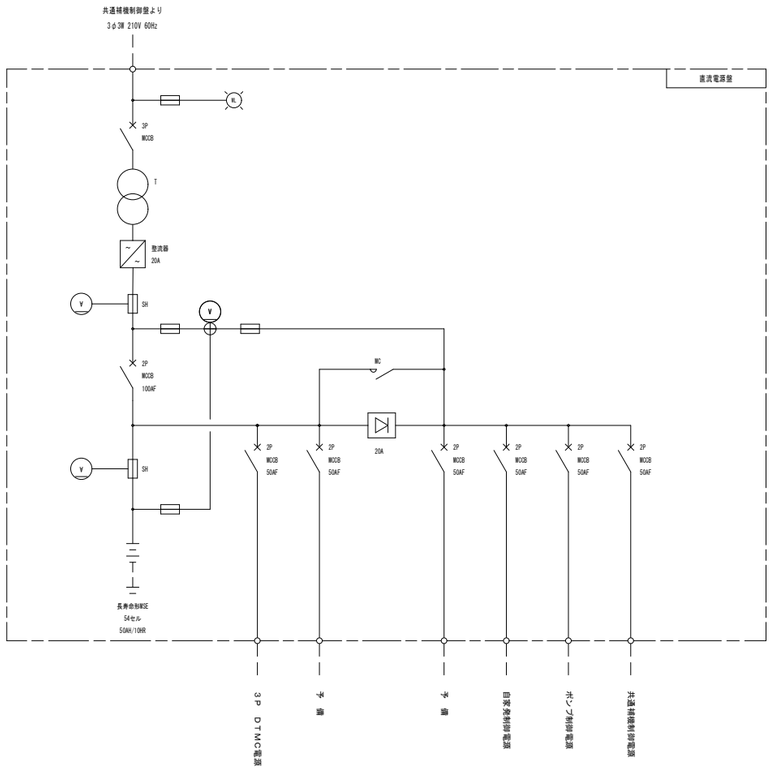

無停電電源装置 単線結線図

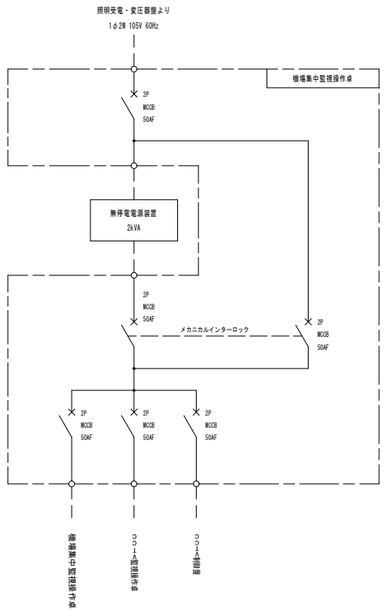

番号	19/23	特殊電源設備 単線結線図	縮尺 —
(一) 開 器 河			
長 野 県 篠 ノ 井 塩 崎 (1)			
所長	課長	照査	設計
長 野 建 設 事 務 所			
設計会社		管理技術者	
		照査技術者	
測量会社		主任技術者	
調査会社		主任技術者	

A1=1:1
A3=1:2